**Plan de ruchette**.
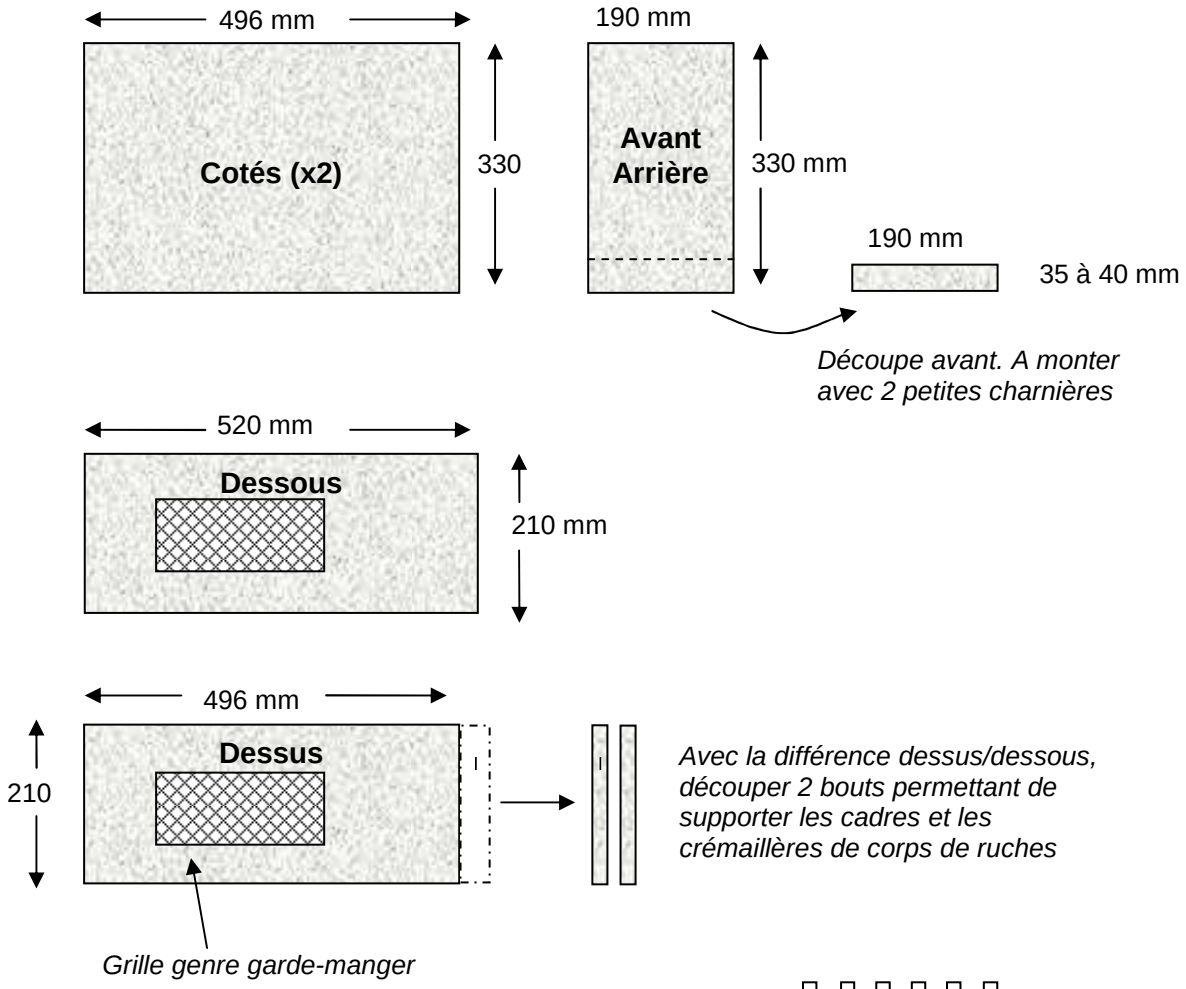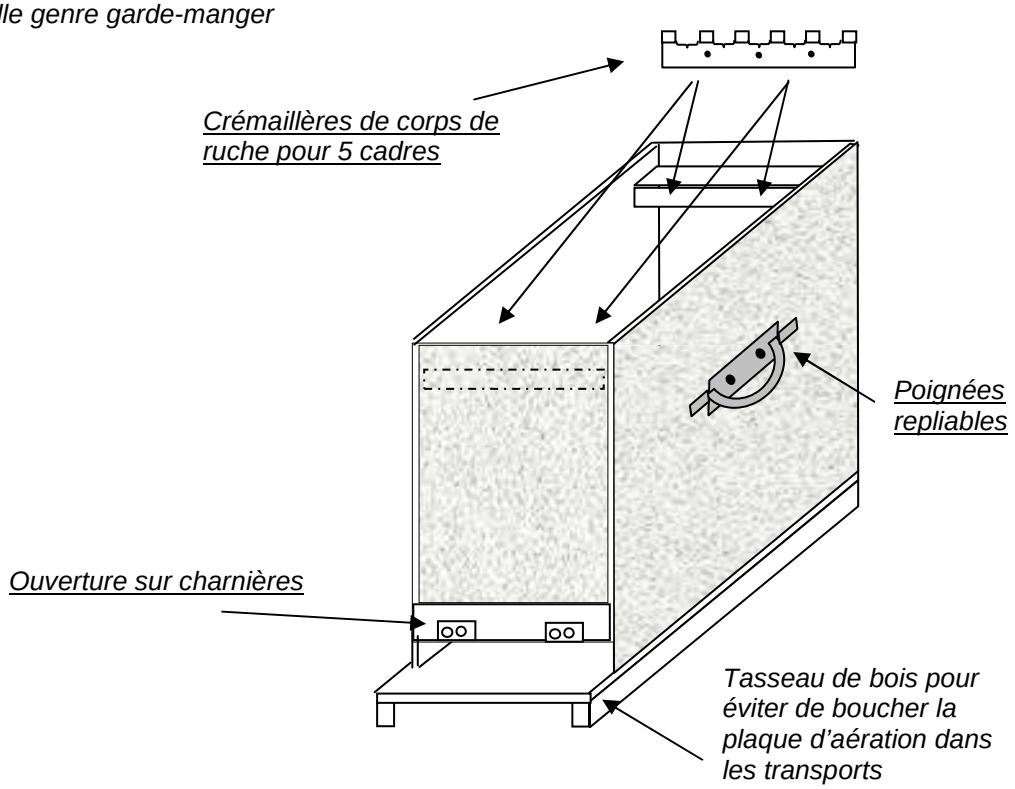
*Contreplaqué de 10 mm d'épaisseur - Qualité extérieur*